

BRETON

MESA DE CENTRO

# UBUD







MESA DE CENTRO

# UBUD

BRETON

MESA DE CENTRO TAMPO ALUMÍNIO MIX RIPADO

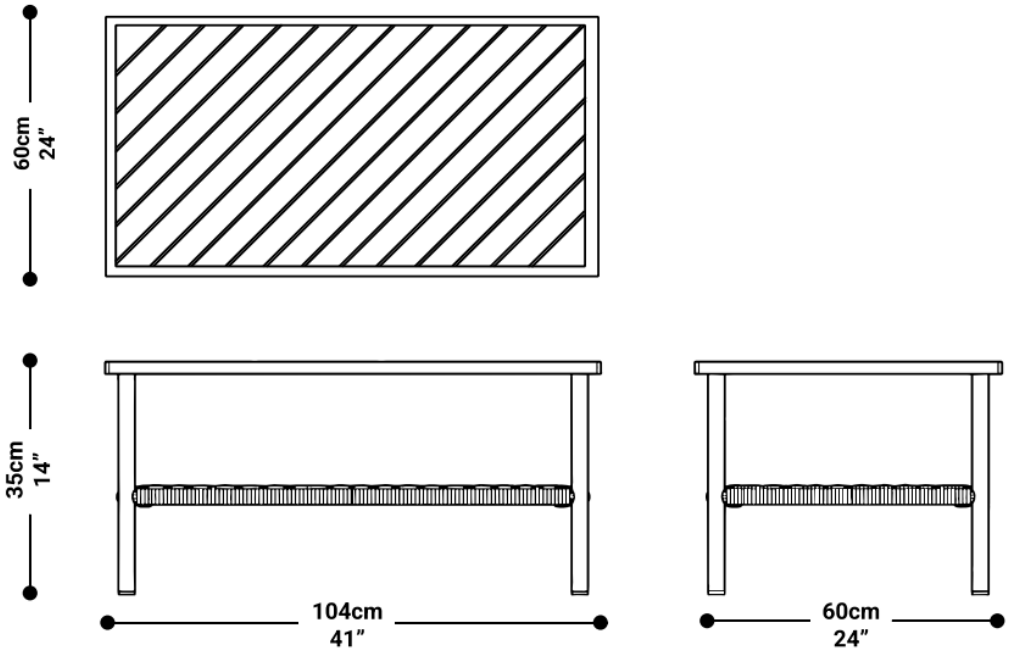


MESA DE CENTRO TAMPO MADEIRA RIPADO

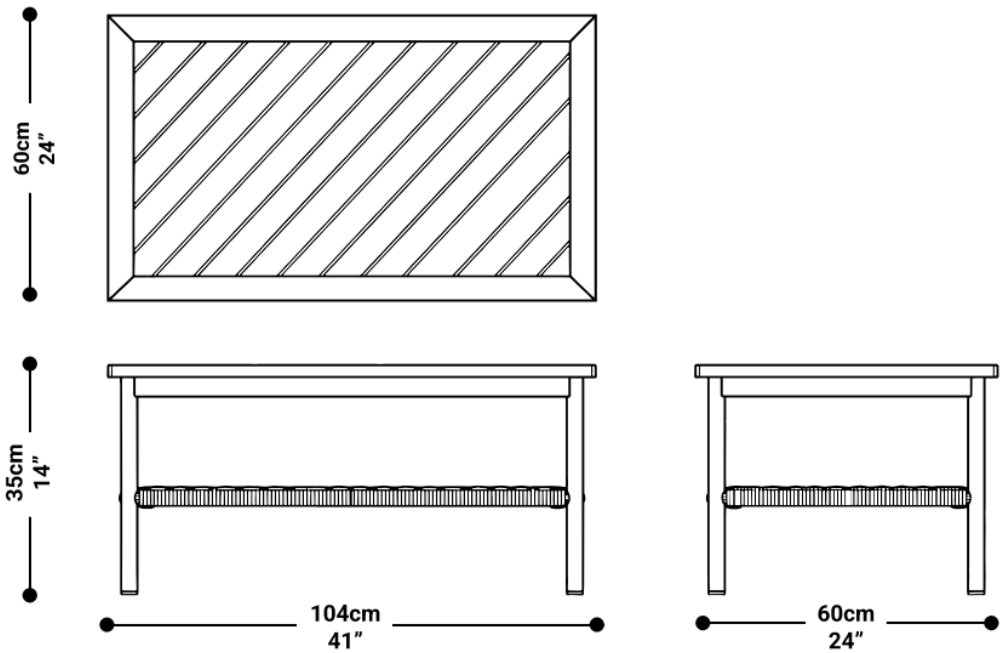


MESA DE CENTRO

# UBUD

BRETON

MESA DE CENTRO TAMPO PEDRA SINTERIZADA

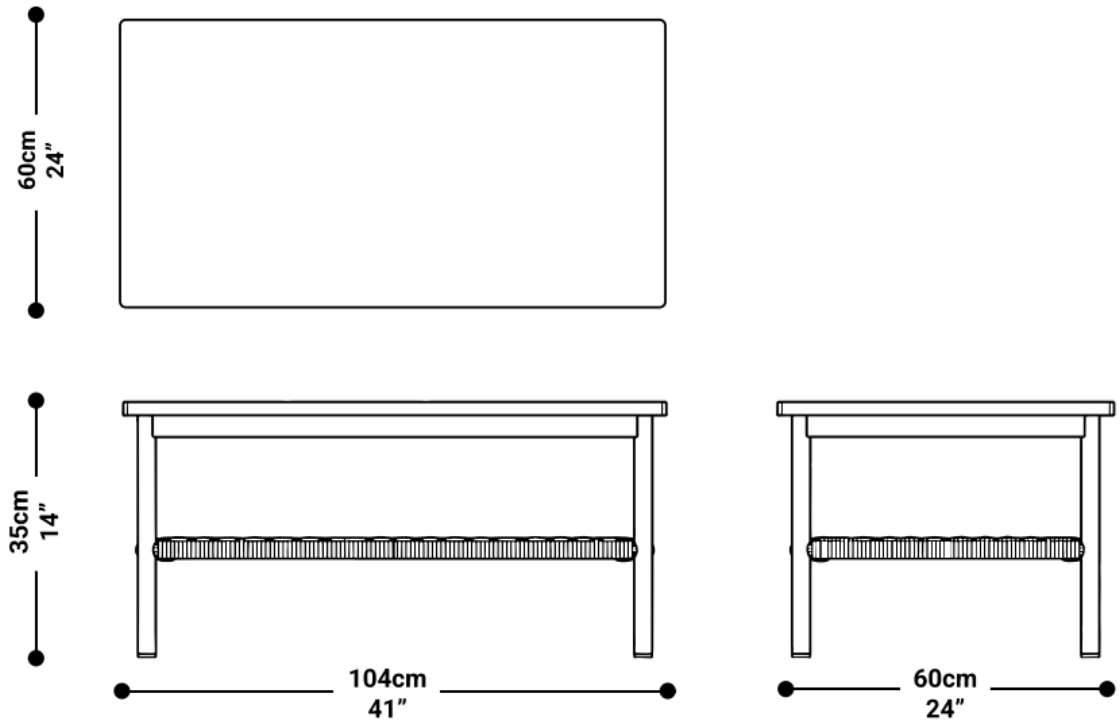


MESA DE CENTRO

# UBUD

BRETON

## Diferenciais:

- Podem ser escolhidos acabamentos  e modelos de trama diferentes para o produto.







MESA DE CENTRO

# UBUD

BRETON

## Diferenciais:

- Podem ser escolhidos acabamentos  e modelos de trama diferentes para o produto.







MESA DE CENTRO

# UBUD

BRETON

Mesa de centro. estrutura em alumínio. Medidas especiais disponíveis.

Medidas podem apresentar leves variações. Nos reservamos o direito de efetuar essas alterações sem consulta prévia.

Coffe table. Aluminum Structure. Custom sizes available.

Measures may vary slightly. We reserve the right to make changes without prior consultation.

Mesa de centro. Estructura de aluminio. Tamaño personalizable disponible.

Las medidas pueden variar un poco. Nos reservamos el derecho de realizar cambios sin previa consulta.

MESA DE CENTRO

**UBUD**

BRETON